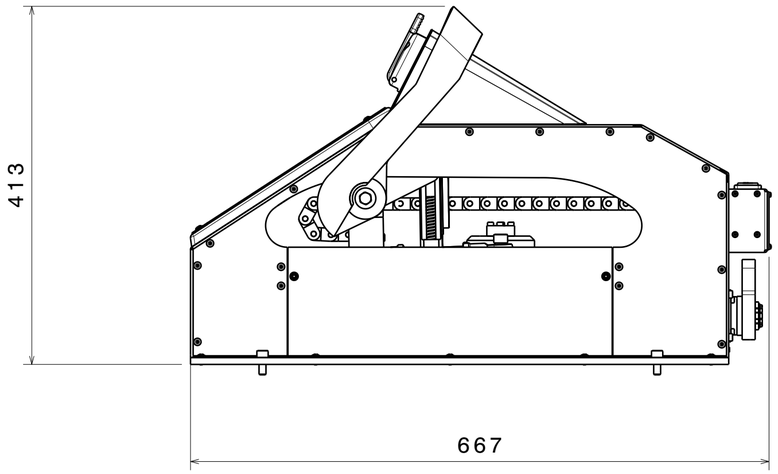


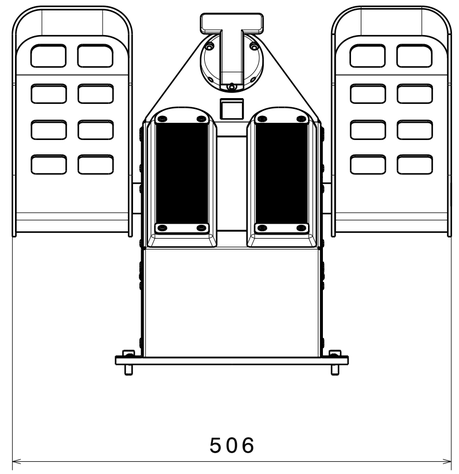


| Ogg. | Numero parte | Tipo | Nomenclatura | Quan. |
|---|---|---|---|---|
| 1 | 200343-01-00 | Assieme | Ass base A320 Rud Over CTRL Var | 1 |
| 2 | 200344-02-00 | Assieme | Carrello mobile A320 Rud Over Pass Var | 1 |
| 3 | 299120-10-06-00 | Assieme | Ass supporto Pull to adjust | 1 |
| 4 | 200343-05-00 | Assieme | Capottina pedale A320 Over var | 1 |
| 5 | 299123-04 | Parte | Tamburo graduato | 1 |
| 6 | 200343-02-24 | Parte | Asta tamburo | 1 |

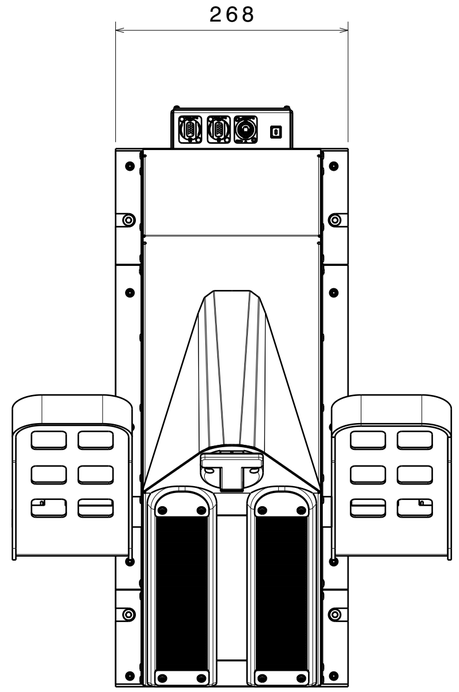


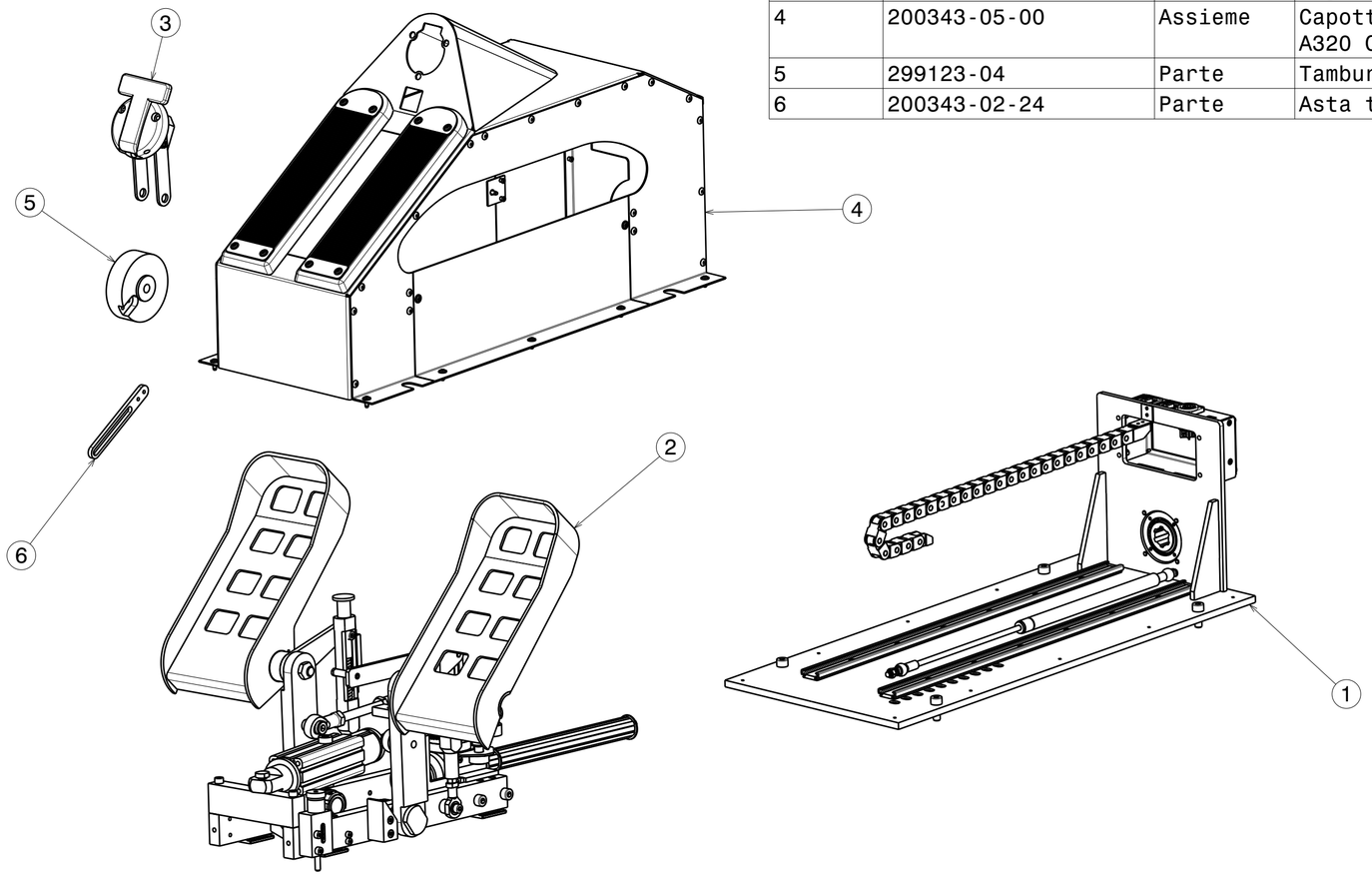


| REV. | DESCRIZIONE | EMISSIONE | APPROVATO |
|---|---|---|---|
| 03 | | | |
| 02 | | | |
| 01 | | | |

TOLLERANZE GENERICHE PER QUOTE DI LAVORAZIONE ( UNI 3397-83 )
segnare con una croce il grado di precisione indicato per questo particolare

| GRADO DI PRECISIONE | 0 ÷ 6 | 6 ÷ 30 | 30 ÷ 120 | 120 ÷ 315 | 315 ÷ 1000 | 1000 ÷ 2000 | 2000 ÷ 4000 | > 4000 |
|---|---|---|---|---|---|---|---|---|
| GROSSOLANO | ± 0,2 | ±0,5 | ±0,8 | ±1,2 | ±2 | ±3 | ±4 | ±5 |
| ✓ MEDIO | ± 0,1 | ±0,2 | ±0,3 | ±0,5 | ±0,8 | ±1,2 | ±2 | ±3 |
| PRECISO | ±0,05 | ±0,1 | ±0,15 | ±0,2 | ±0,3 | ±0,5 | / | / |

MASSIMO GRADO DI RUGOSITA' AMMESSA: 0,2 | 1,6 | 0,8 | 0,2

RIMUOVERE EVENTUALI BAVE DI LAVORAZIONE

UNI EN ISO 22768

FSC Flight Simulator Center

Questo disegno è di proprietà della Professional Show S.p.A.
Via Praimbole, 15
35010 LIMENA (PD)
Ph: +39.049.8657111

La riproduzione e divulgazione, anche parziale, è vietata ai sensi delle norme vigenti.

N° DISEGNO: 200344-00 A320 Rudder Over CPT Pass Var

PROGETTO:

Progettista/Designer: Marco Fantino

Data: 19/10/2019

SCALA 1:5 | FOGLIO 1 di 1

| | |
|---|---|
| MATERIALE | X |
| TRATTAMENTO SUPERFICIALE | X |
| PESO Kg | X |
| SVILUPPO mm | |
| QUANTITA' | X |

SE NON DIVERSAMENTE SPECIFICATO:
TUTTE LE PIEGHE SONO A 90°
ALTEZZA SALDATURE 0,7 VOLTE LO SPESSORE MINIMO DEL MATERIALE

A2